OSAZENÍ ČOV MICROCLAR AT8 včetně základního nástavce 50cm a žeber pro obetonování

při výskytu zvýšené úrovně hladiny podzemní vody, je nutno nádrž ČOV alespoň částečně obetonovat

Půdorys

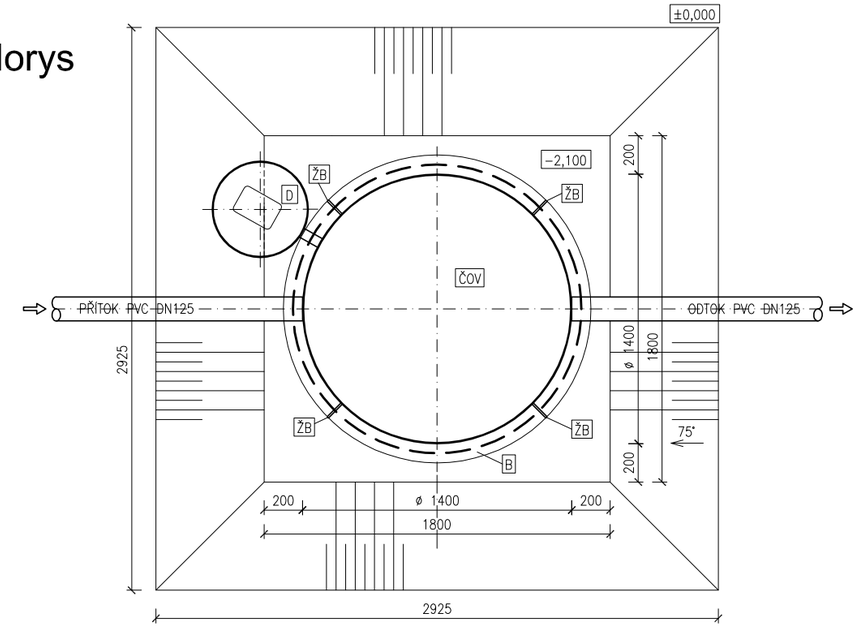

Řez

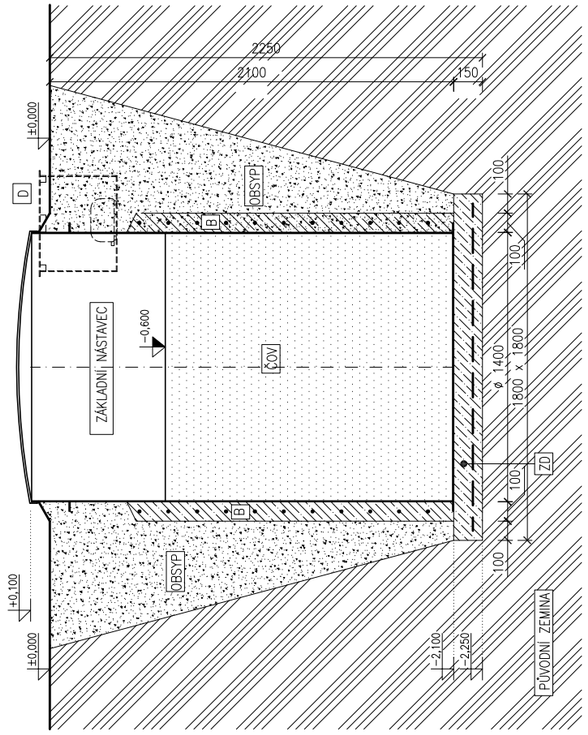

Řez

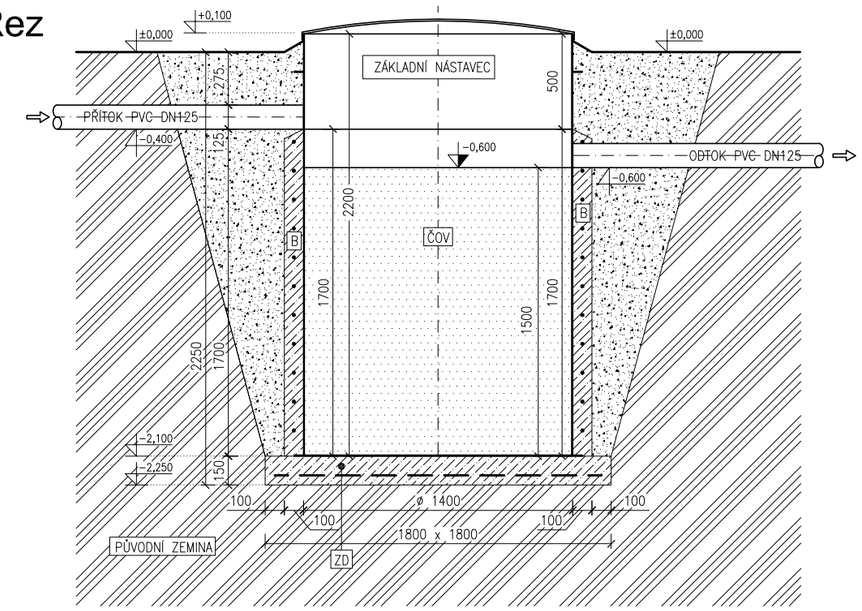

Legenda:

ČOV
BIOLOGICKÁ ČISTÍRNA ODPADNÍCH VOD
TYP: MICROCLAR AT6
PLASTOVÁ NÁDRŽ ø1400mm, v.1800mm

D
PLASTOVÁ ŠACHTA NA MEMBRÁNOVÉ DMÝCHADLO ø500mm, v.400mm

ZD
BETONOVÁ ZÁKLADOVÁ DESKA S KARI SÍTÍ
BETON B15, KARI SÍŤ Q188

OBSYP
PÍSEK NEBO TŘÍDĚNÝ DROBNÝ ŠTĚRK,
PŘÍPADNĚ ZPĚTNÝ OBSYP Z PŘEDSITÉHO VÝKOPOVÉHO MATERIÁLU
BEZ KAMENŮ, JÍLU

ŽB
ŽEBRA PRO OBETONOVÁNÍ

B
BETON B15, KARI SÍŤ Q188, ROKSOROVÁ VÝZTUŽ ø8mm

MICROCLAR AT8 + ZN (50cm)	M 1:30